Габаритный чертёж

Вид сбоку

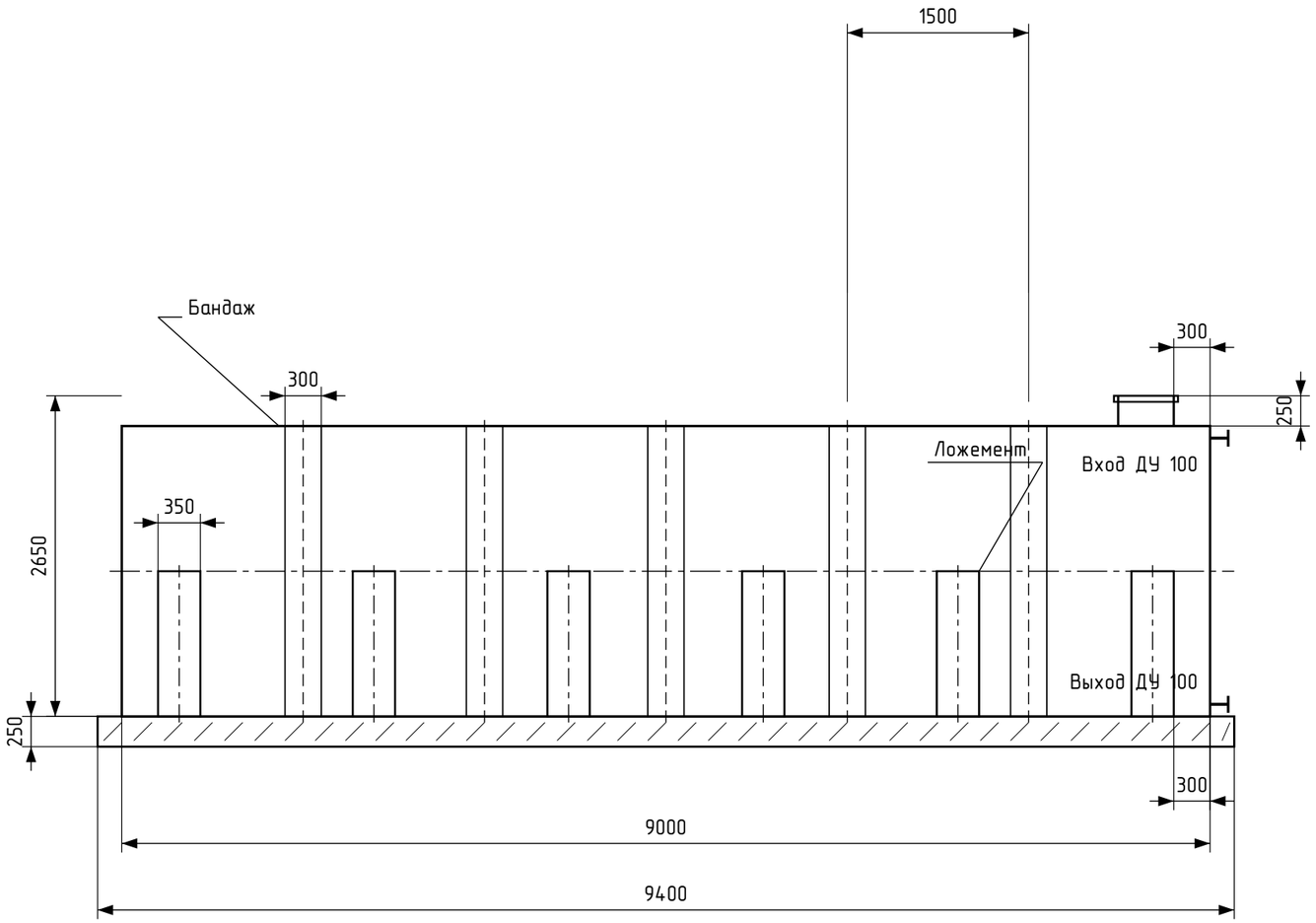

Вид справа

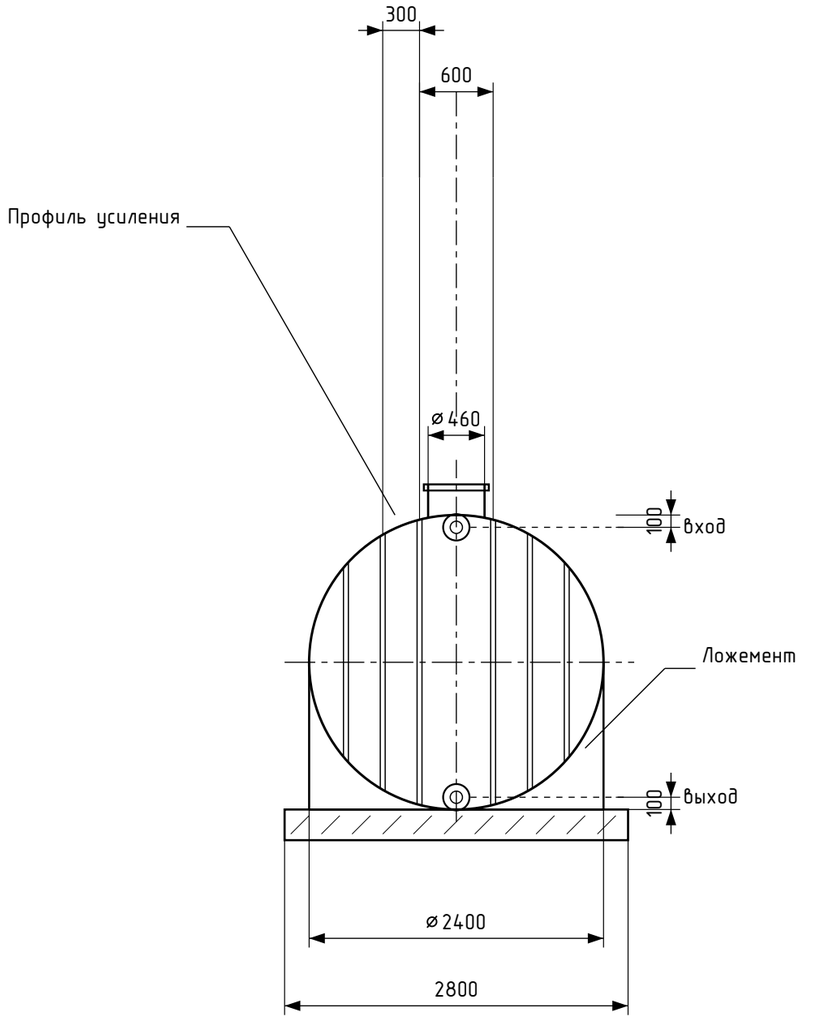

1. Габарит емкости 9000 x 2400 x 2650. Плита 9400 x 2800 x 250.
2. Врезки: бурт + фланец ДУ 100, обе на правом торце. Размеры 100 даны до осей.
3. Ёмкость устанавливается на ровное бетонное основание.

Изм.	Лист	№ докум.	Подпись	Дата
Разработал				
Проверил				
Т. контр.				
Н. контр.				
Утвердил				

Vol-Tank NG 40 м³

	Лит.	Масса	Масштаб
Ёмкость наземная горизонтальная		1514,6 кг	1:50
	Лист 1	Листов 1	
Листовой полипропилен	Серво-Полимер		

А3